■ HTS Collection
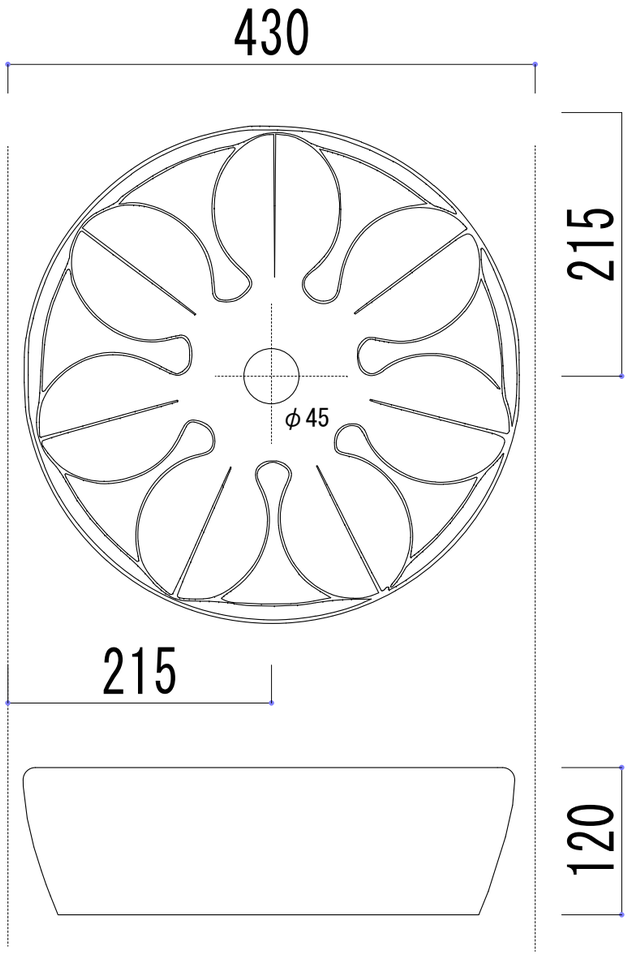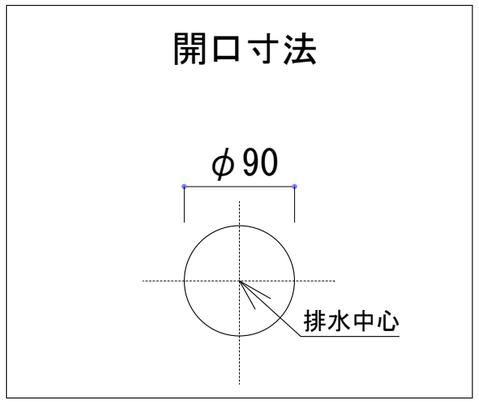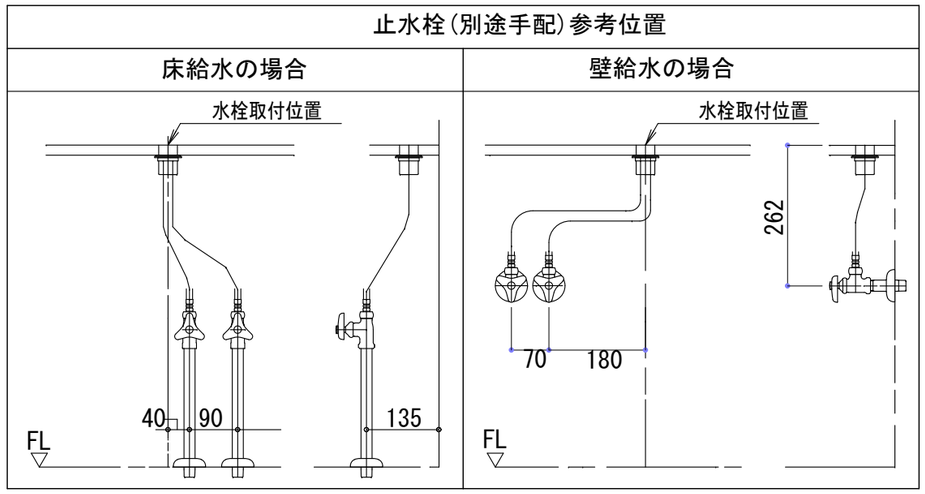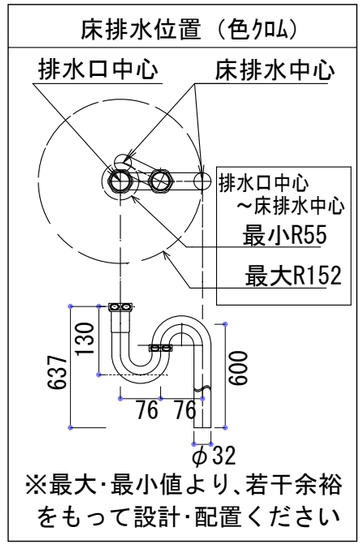
卓上タイプ洗面ボウル	材 質 ： 陶器製	※サイズには公差が御座います。
品 番: B-148	排水穴 ： φ45	
寸 法: 430mm×430mm×120mm	ｵｰﾊﾞｰﾌﾛｰ ： 無し