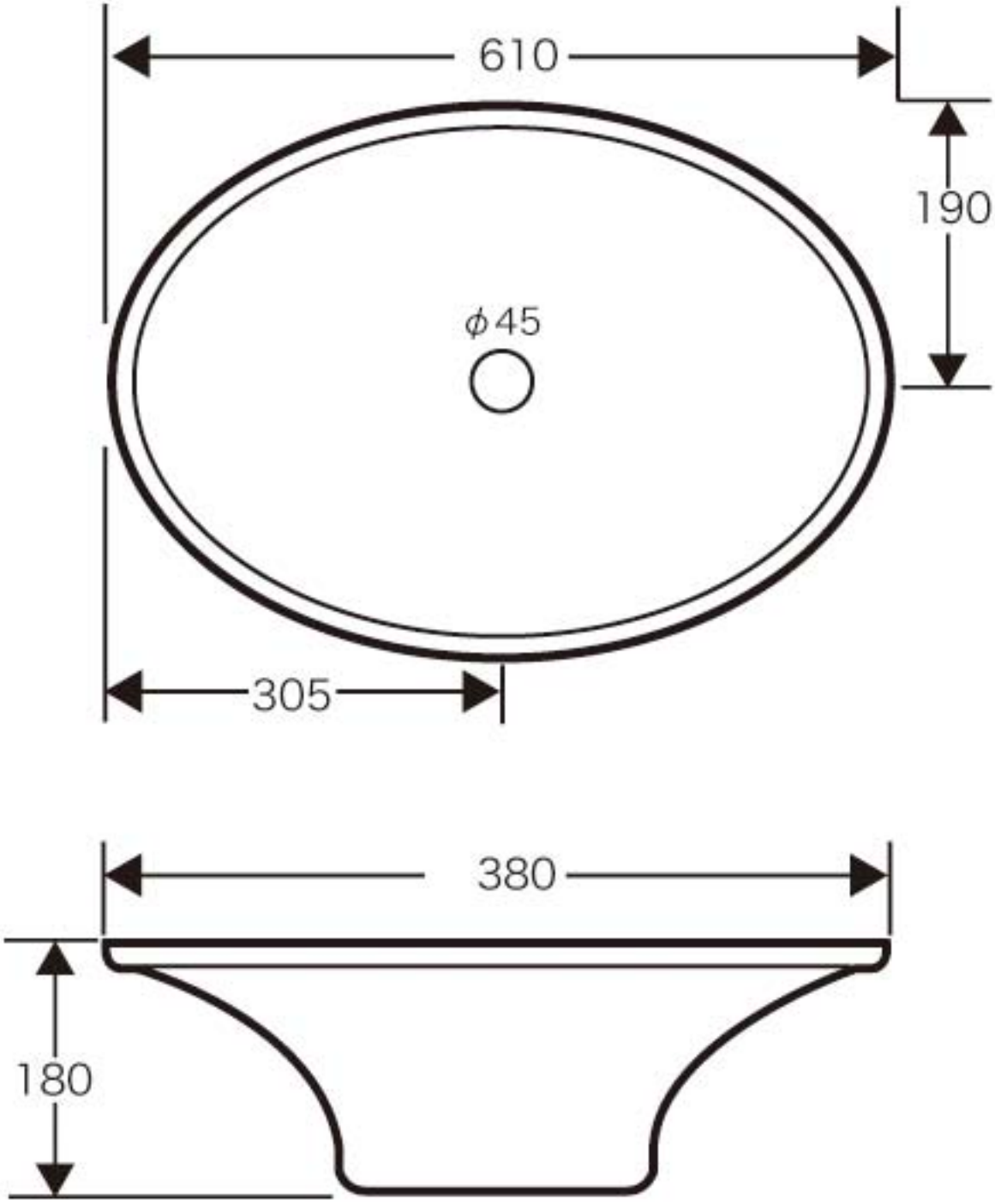B-224