B-022（３穴）

B-023（３穴）

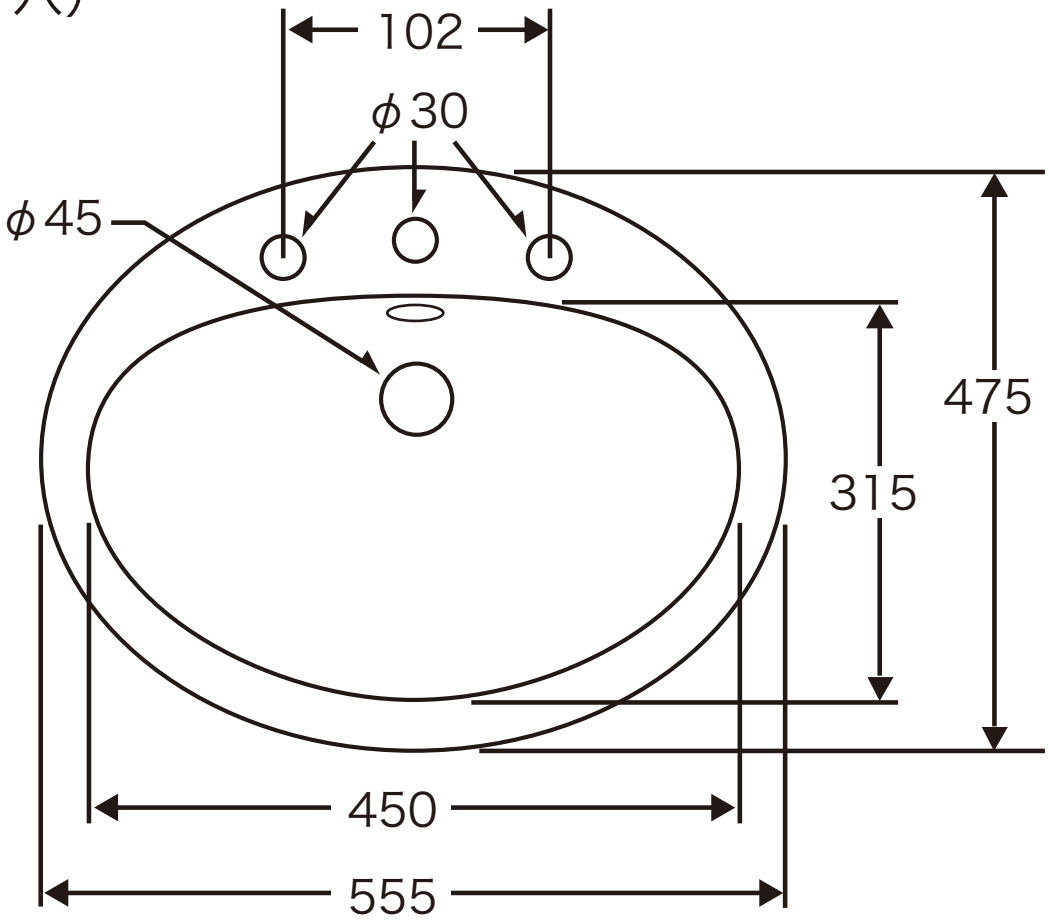

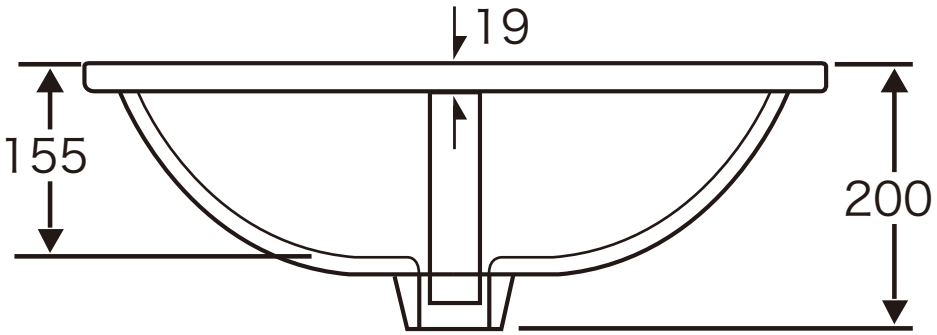

FRONT

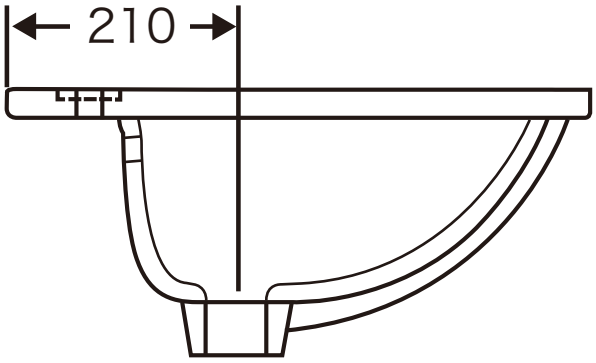

SIDE