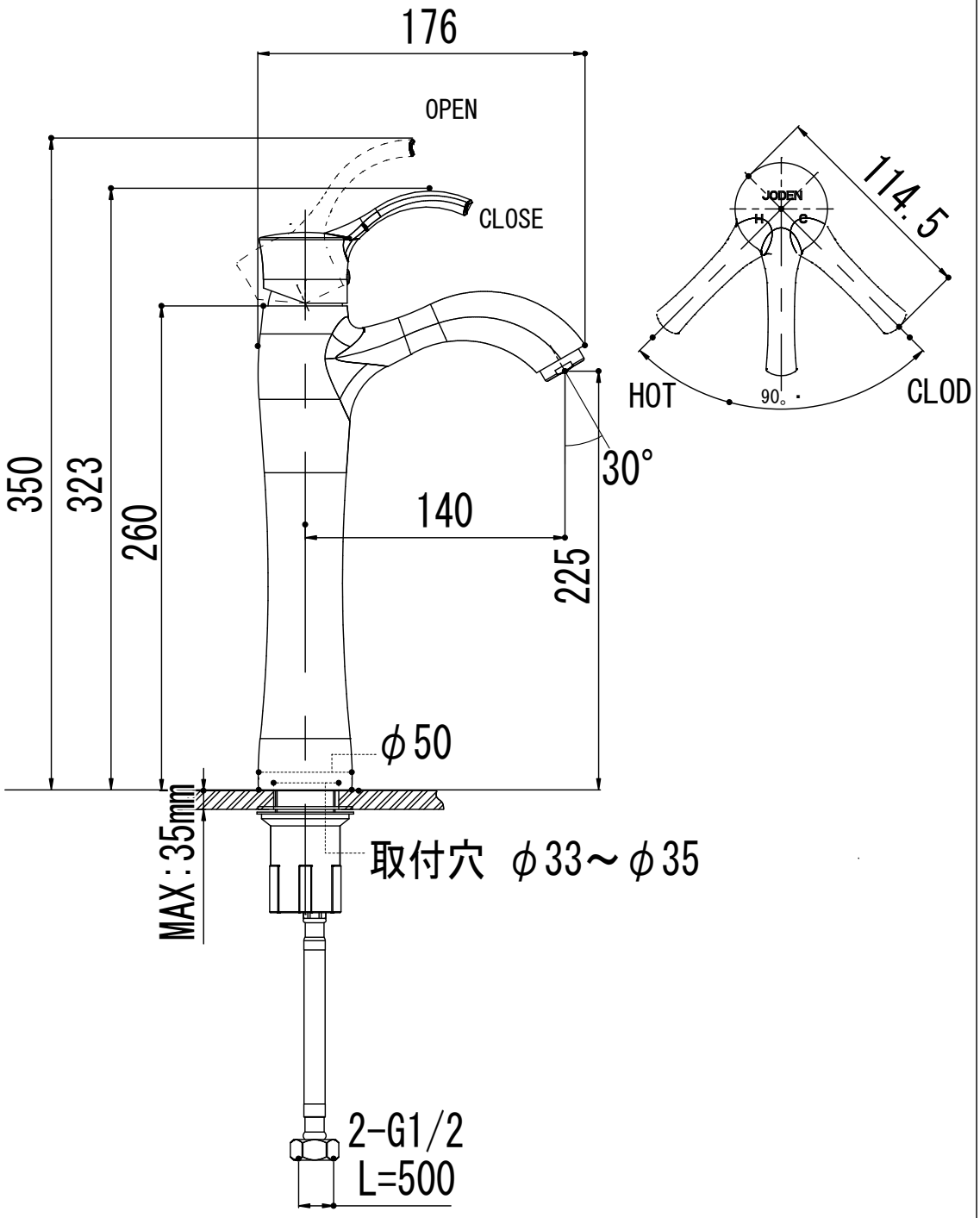

HTS Selection
JODEN タワーシリーズ
1LTLS-CP/AB