■ HTS Selection

卓上タイプ洗面ボウル	材 質 ： 陶器製
品 番: B-176/B-176-Matt Black/B-176-Marble	排水穴 ： φ45
寸 法: 405mm×330mm×145mm	ｵｰﾊﾞｰﾌﾛｰ ： 無し
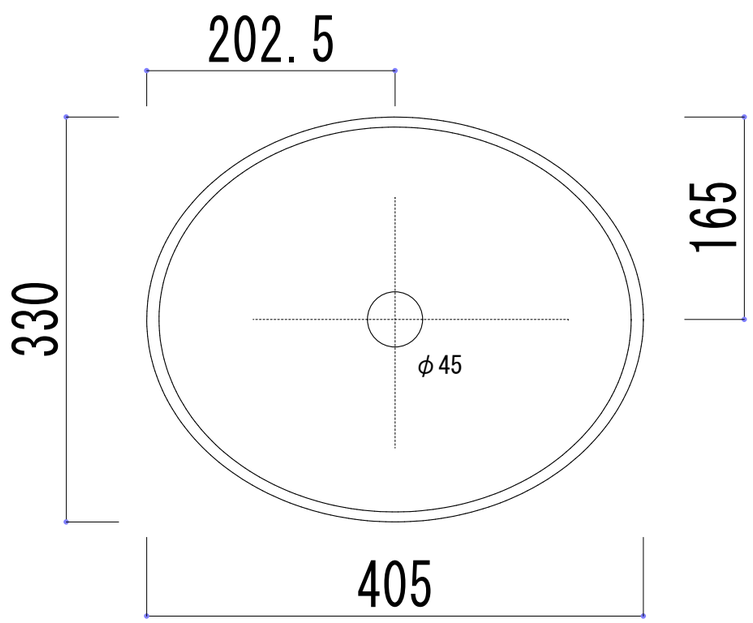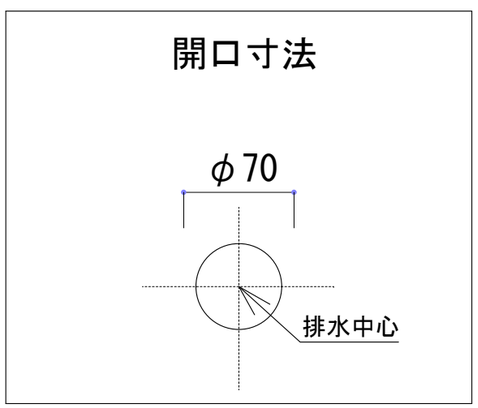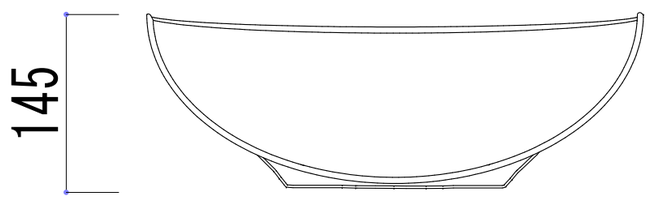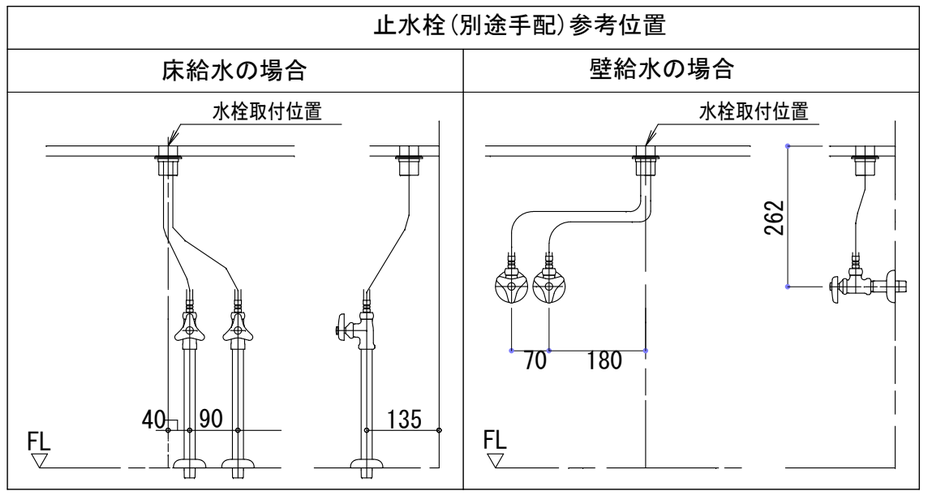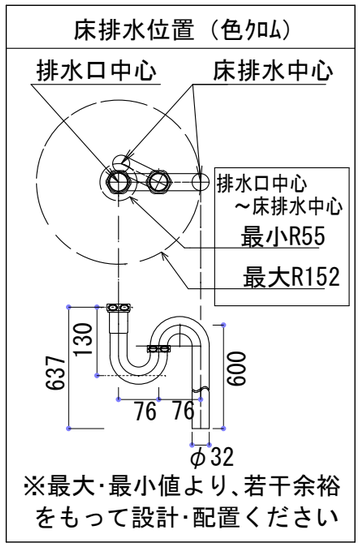
※サイズには公差が御座います。