■ HTS Selection

埋込タイプ洗面ボウル	材 質 ： 陶器製	※サイズには公差が御座います。
品 番: B-006(１穴)	排水穴 ： φ45mm	
寸 法: 550mm×475mm×200mm	ｵｰﾊﾞｰﾌﾛｰ ： 有り	

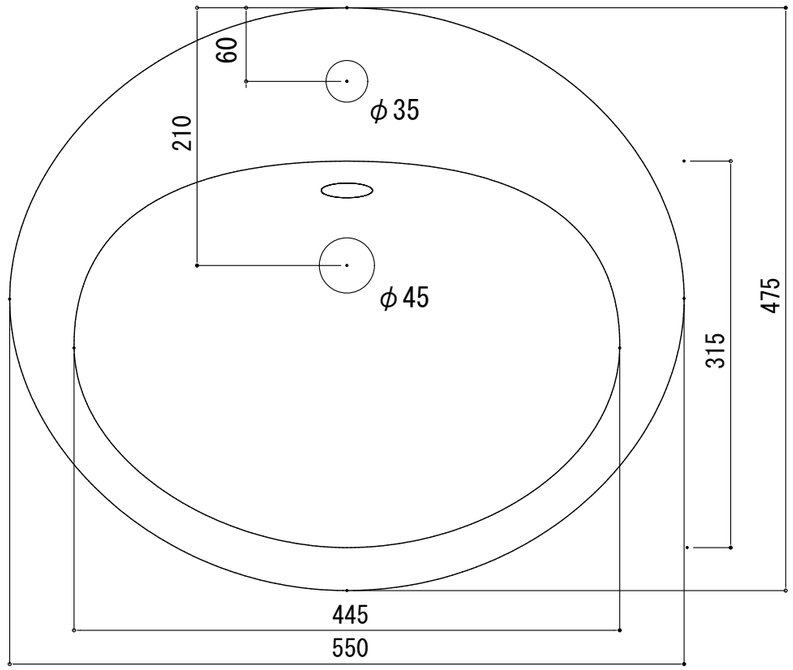

開口寸法

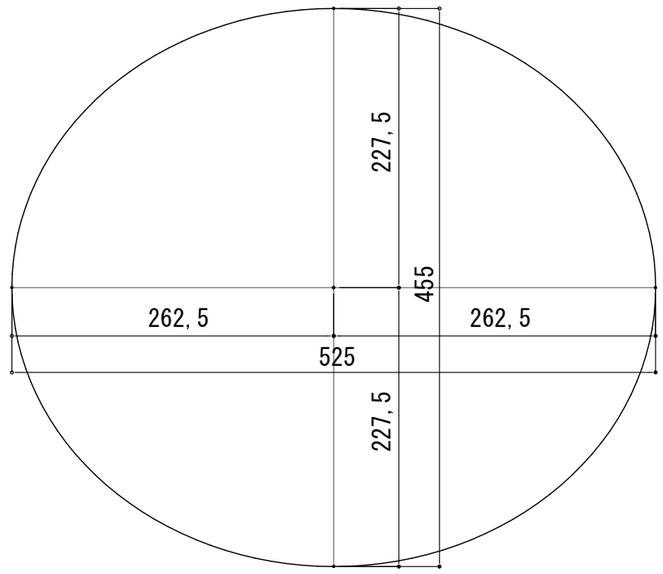

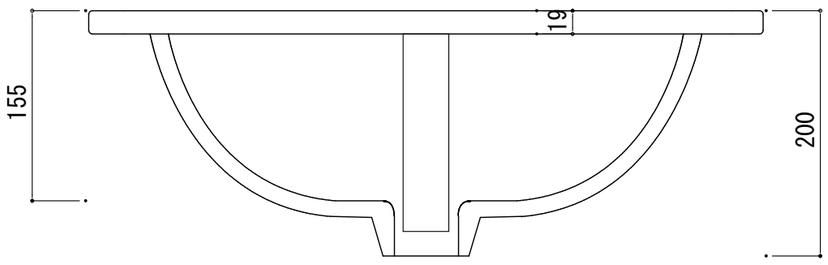

FRONT

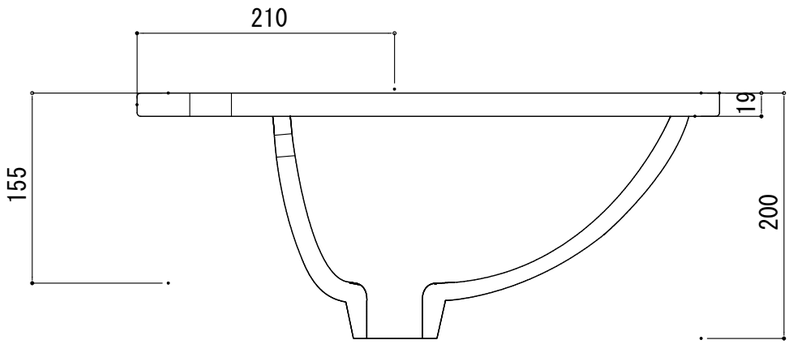

SIDE

止水栓(別途手配)参考位置

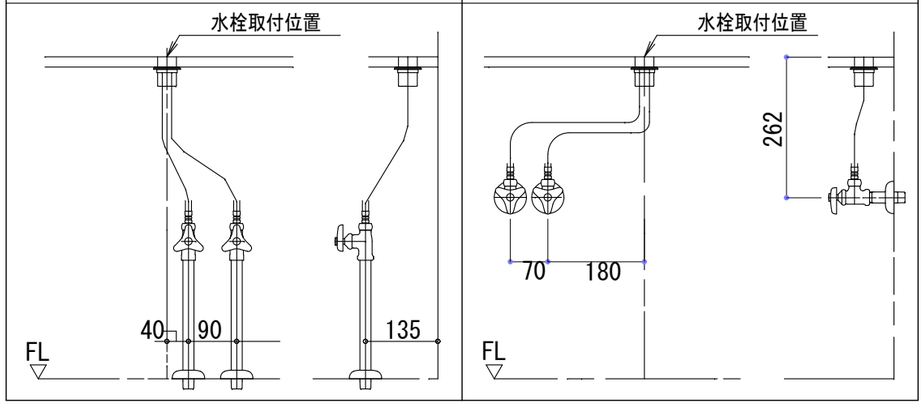

床排水位置（色ｸﾛﾑ）

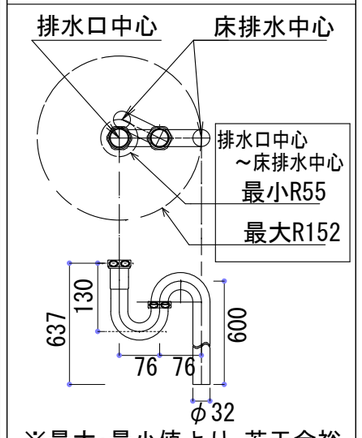

※最大･最小値より、若干余裕をもって設計･配置ください