ポストフォームカウンター

カウンターサイズ	W910R
カウンター材種	メラミンカウンター
キャビネット	ホワイト塗装orトリュフ塗装
ボ　ウ　ル	ラシック　B-010（3穴）
水栓　セット	JODEN 4PLVS/4PLVG/4PLVA
排水　トラップ	通常タイプ プッシュ式OF有 ＋ Sトラップ
キャビネット ツマミ	別途選択
備　　考	

ポストフォームカウンターVVA形状

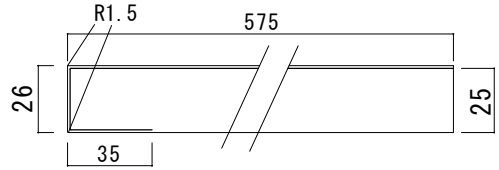

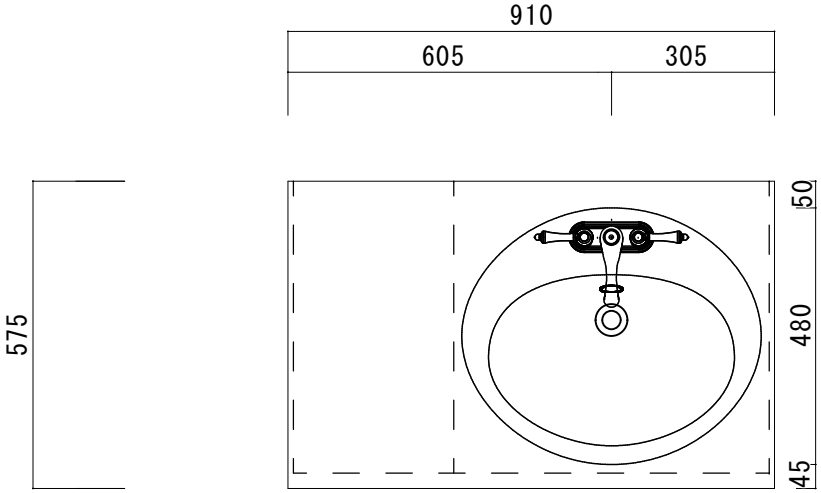

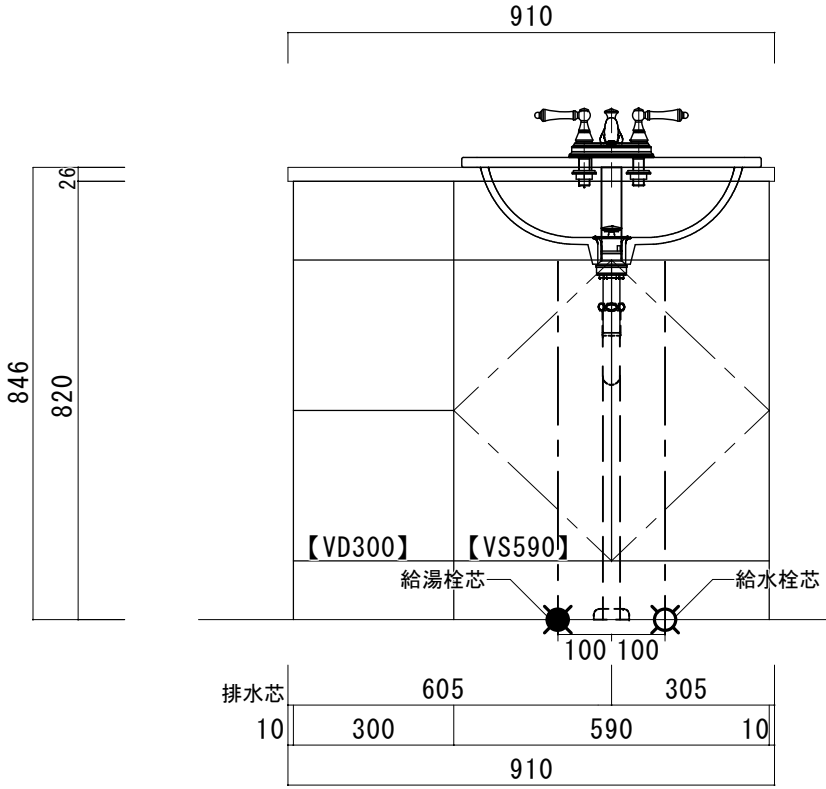

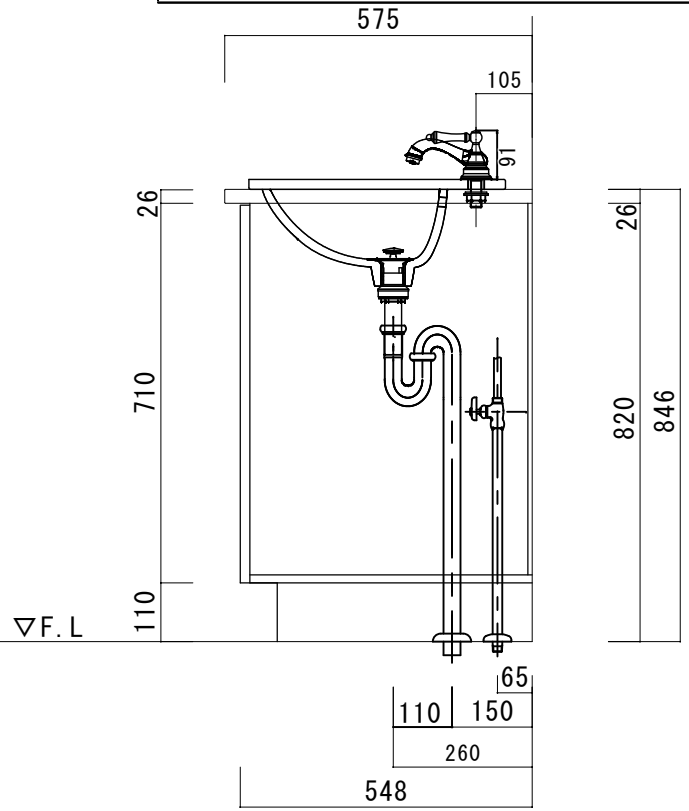

H T S Selection	DATE 2024.09.01	UPDATE	PROJECT	TITLE オリジナル洗面詳細図　W910R	SCALE A3 1:10	No. S3
	DRAWER A					4　-910R